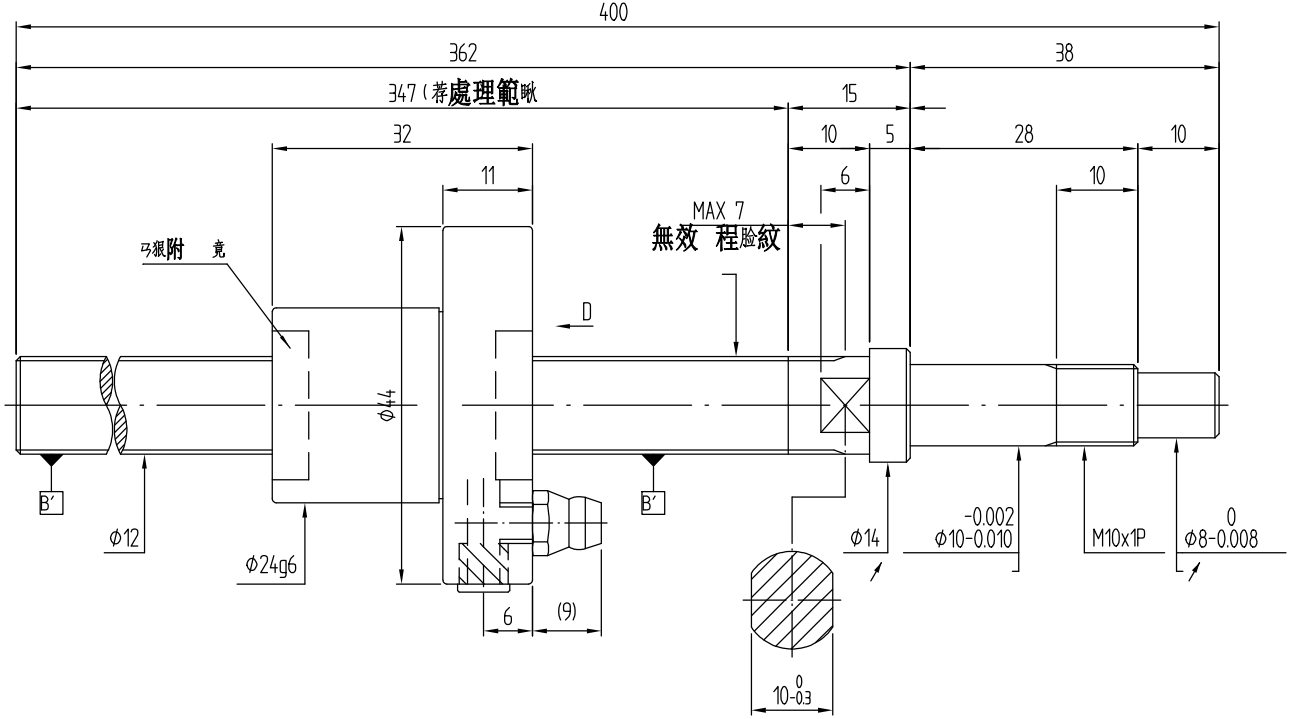
400
362
38
347（荐處理範瞅
15
32
10
5
28
10
11
6
10
MAX 7
無效 程脸紋
ㄱ狠附 竟
D
φ44
B′
B′
φ12
φ24g6
6
(9)
φ14
-0.002
φ10-0.010
M10x1P
0
φ8-0.008
0
10-0.3

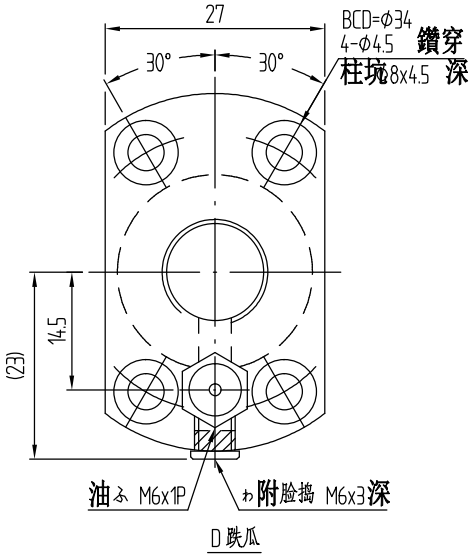
27
BCD=φ34
4-φ4.5 鑽穿
柱垸8x4.5 深
30°
30°
14.5
(23)
油ふ M6x1P
わ附脸擒 M6x3深
D 跌瓜

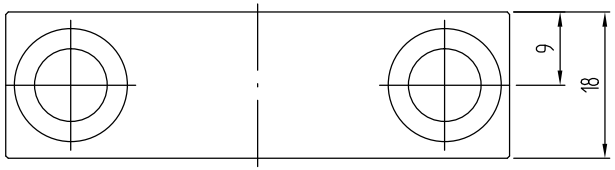
9
18

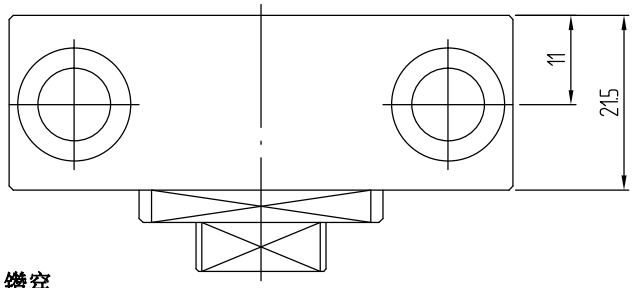
11
21.5

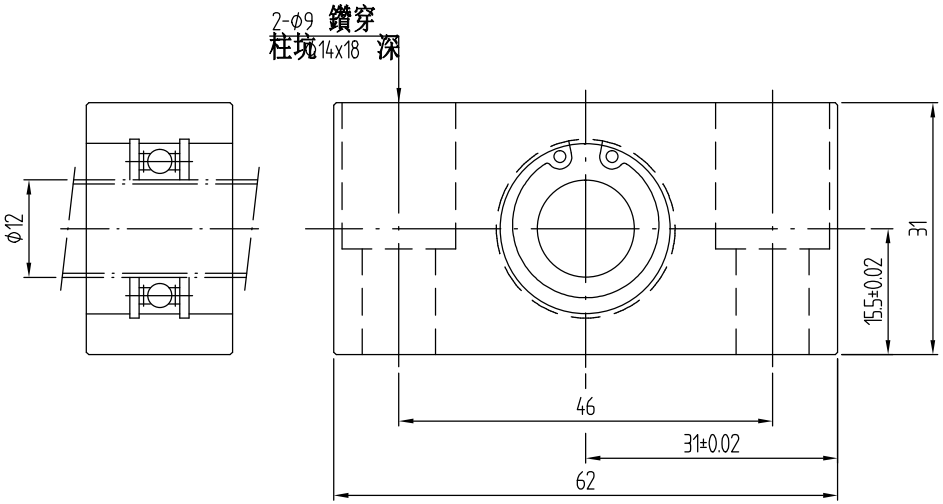
2-φ9 鑽穿
柱垸14x18 深
φ12
31
15.5±0.02
46
31±0.02
62

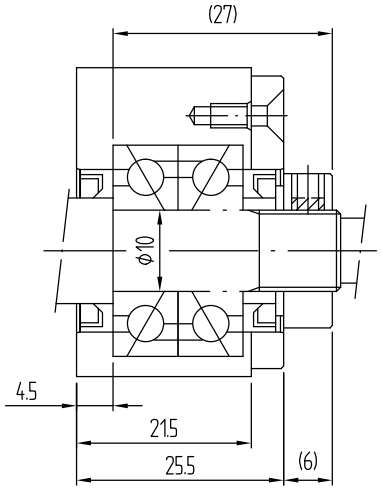
(27)
φ10
4.5
21.5
25.5
(6)

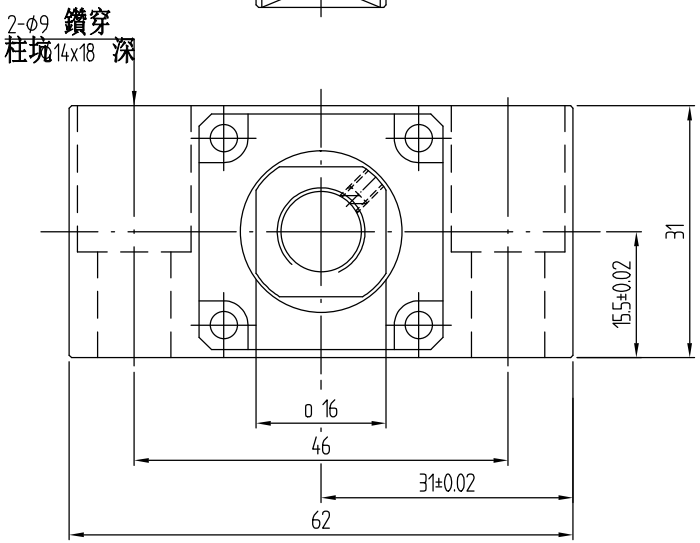
2-φ9 鑽穿
柱垸14x18 深
31
15.5±0.02
0 16
46
31±0.02
62